INSERTS VOOR LAGERBLOKKEN
INSERT BEARINGS FOR BEARING UNITS

RVS inserts / 2RS / SS-UC201 - SS-UC218

SS-UC200
ZZ

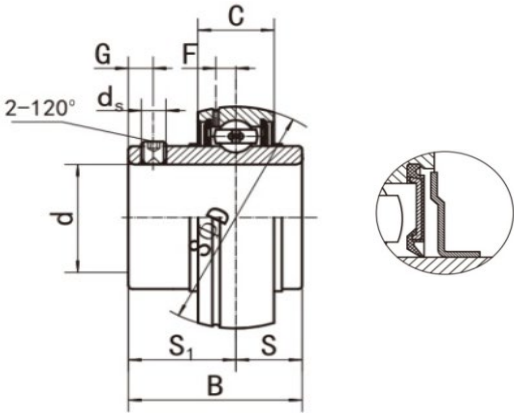

Materiaal: RVS

Lagertype	Code	Afmetingen *(mm)*									Draaggetallen *(N)*		Gewicht *(kg)*
		d	D	B	C	S	S1	G	ds	F	Dynamisch C.	Statisch Co.	
SS-UC201	242201006	12	47	31,0	17	12,7	18,3	4,5	M6x0,75	3,7	9600	4950	0,15
SS-UC202	242202006	15	47	31,0	17	12,7	18,3	4,5	M6x0,75	3,7	9600	4950	0,14
SS-UC203	242203006	17	47	31,0	17	12,7	18,3	4,5	M6x0,75	3,7	9600	4950	0,14
SS-UC204	242204006	20	47	31,0	17	12,7	18,3	4,5	M6x0,75	3,7	9600	4950	0,13
SS-UC205	242205006	25	52	34,0	17	14,3	19,7	5	M6x0,75	3,9	10500	5850	0,15
SS-UC206	242206006	30	62	38,1	19	15,9	22,2	5	M6x0,75	5,0	14550	8400	0,24
SS-UC207	242207006	35	72	42,9	20	17,5	25,4	6	M8x1,00	5,7	19250	11400	0,35
SS-UC208	242208006	40	80	49,2	21	19,0	30,2	8	M8x1,00	6,2	22100	13550	0,45
SS-UC209	242209006	45	85	49,2	22	19,0	30,2	8	M8x1,00	6,4	24500	15650	0,49
SS-UC210	242210006	50	90	51,6	23	19,0	32,6	9	M10x1,25	6,5	35000	17400	0,58
SS-UC211	242211006	55	100	55,6	24	22,2	33,4	9	M10x1,25	7,0	26250	21900	0,79
SS-UC212	242212006	60	110	65,1	26	25,4	39,7	10	M10x1,25	7,6	35750	24600	1,06
SS-UC213	242213006	65	120	65,1	27	25,4	39,7	10	M10x1,25	8,5	42900	30000	1,30
SS-UC214	242214006	70	125	74,6	29	30,2	44,4	12	M12x1,50	8,9	46550	33600	1,54
SS-UC215	242215006	75	130	77,8	30	33,3	44,5	14	M12x1,50	9,2	49650	36950	1,76
SS-UC216	242216006	80	140	82,6	32	33,3	49,3	14	M12x1,50	9,5	54450	39950	2,15
SS-UC217	242217006	85	150	85,7	34	34,1	51,6	14	M12x1,50	10,2	62450	47750	2,69
SS-UC218	242218006	90	160	96,0	36	39,7	56,3	15	M12x1,50	11,2	72000	53300	3,14