INSERTS VOOR LAGERBLOKKEN
INSERT BEARINGS FOR BEARING UNITS

Chroomstalen inserts / 2RS / UC201 - UC218

UC200
2RS

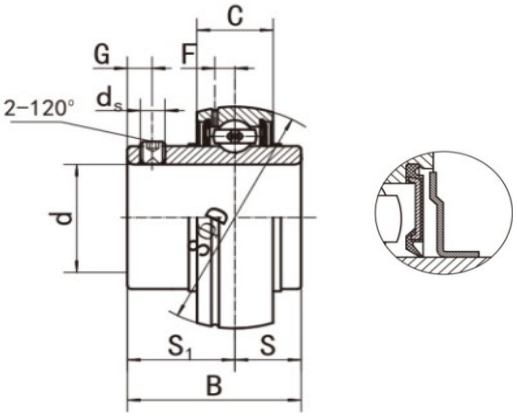

Materiaal: chroomstaal

Lagertype	Code	Afmetingen *(mm)*									Draaggetallen *(N)*		Gewicht *(kg)*
		d	D	B	C	S	S1	G	ds	F	Dynamisch C.	Statisch Co.	
UC201	242201000	12	47	31,0	17	12,7	18,3	4,5	M6x0,75	3,7	12800	6600	0,20
UC202	242202000	15	47	31,0	17	12,7	18,3	4,5	M6x0,75	3,7	12800	6600	0,19
UC203	242203000	17	47	31,0	17	12,7	18,3	4,5	M6x0,75	3,7	12800	6600	0,18
UC204	242204000	20	47	31,0	17	12,7	18,3	4,5	M6x0,75	3,7	12800	6600	0,16
UC205	242205000	25	52	34,0	17	14,3	19,7	5	M6x0,75	3,9	14000	7850	0,19
UC206	242206000	30	62	38,1	19	15,9	22,2	5	M6x0,75	5,0	19450	11250	0,30
UC207	242207000	35	72	42,9	20	17,5	25,4	6	M8x1,00	5,7	25700	15200	0,45
UC208	242208000	40	80	49,2	21	19,0	30,2	8	M8x1,00	6,2	29500	18100	0,60
UC209	242209000	45	85	49,2	22	19,0	30,2	8	M8x1,00	6,4	32700	20900	0,65
UC210	242210000	50	90	51,6	23	19,0	32,6	9	M10x1,25	6,5	35000	23200	0,75
UC211	242211000	55	100	55,6	24	22,2	33,4	9	M10x1,25	7,0	43300	29200	0,99
UC212	242212000	60	110	65,1	26	25,4	39,7	10	M10x1,25	7,6	47700	32800	1,32
UC213	242213000	65	120	65,1	27	25,4	39,7	10	M10x1,25	8,5	57200	40000	1,70
UC214	242214000	70	125	74,6	29	30,2	44,4	12	M12x1,50	8,9	62100	44800	1,94
UC215	242215000	75	130	77,8	30	33,3	44,5	14	M12x1,50	9,2	66200	49300	2,16
UC216	242216000	80	140	82,6	32	33,3	49,3	14	M12x1,50	9,5	72600	53300	2,65
UC217	242217000	85	150	85,7	34	34,1	51,6	14	M12x1,50	10,2	83300	63700	3,29
UC218	242218000	90	160	96,0	36	39,7	56,3	15	M12x1,50	11,2	96000	71100	4,04